Купить квартиру за 4 450 000 рублей на ул Назарько, 4

Ростовская область, Городской округ Ростов-на-Дону, Ростов-на-Дону, ул Назарько, 4

4 450 000 Р
123 611Р за м^2

36.00 м^2	16.00 м^2	8.00 м^2	2 из 19
Общая	Жилая	Кухня	Этаж

Каталожный номер — F072896 НЕ ФЕЙК Продается квартира в проекте бизнес-класса Западные аллеи с исключительной инфраструктурой! Дом находится в развитом районе Ростова-на-Дону. Рядом расположены крупные торговые центры, детские сады, школы, кафе и рестораны, медицинские учреждения и отделения банков, а также многие другие городские объекты. Основные преимущества комплекса: - благоустроенная территория; - концепция Двор без машин ; - подземная парковка с лифтом; - открытая автомобильная стоянка в отдалении от домов; - собственные учебные заведения прямо на территории ЖК; - площадки для игр и занятий спортом с экологичным покрытием; - велодорожки; - зоны отдыха; - озеленение многолетними растениями и ухоженными клумбами; - закрытое охраняемое пространство с многоуровневой системой доступа — здесь уютно и безопасно. Работает консьерж-сервис. Предусмотрены колясочные. Входные группы выполнены на уровне земли для удобства маломобильных жильцов! Звоните, смотрите, покупайте!! Компанией предоставляется гарантия безопасности сделки. Дополнительно оплачивается комиссия с покупателяДанный объект участвует в программе Trade-In

0 с 16.09.2025, обновлен 16.09.2025

Продавец: Собственник

Телефон: +79895029377

Характеристики

Количество комнат	1	Этаж	2
Этажей всего	19	Площадь жилая	16.00 кв. м
Площадь комнат	16.00 кв. м	Площадь кухни	8.00 кв. м
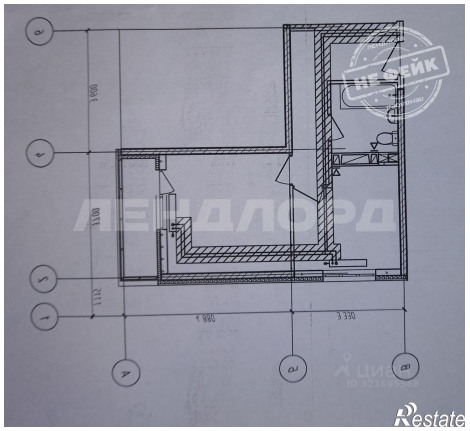
https://rostov-na-donu.restate.ru/obj/prodazha-odnokomnatnoy-kvartiri-ul-nazarko-4-18232682449/